Led - Ginger 32 A IP

Joan Gaspar

marset

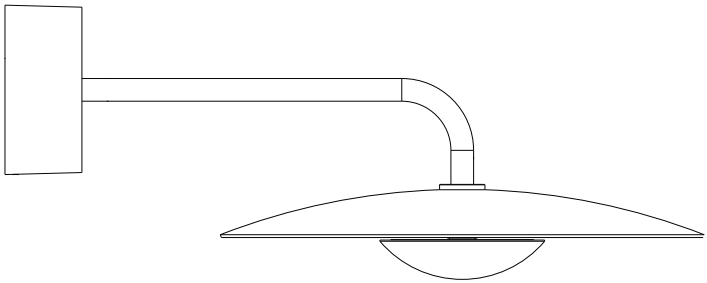

Assembly Instructions
Instrucciones de montaje
Instructions de montage
Montageanleitung

WARNING

1. It is recommended that a professional electrician be responsible for installing the light.
2. Disconnect power supply before installation.
3. If the wire or flexible cord is damaged,it must only be changed by the manufacturer, their Service Dept. or qualified personnel in order to avoid risk.
4. The light source contained in this luminaire shall only be replaced by the manufacturer or his service agent or a similar qualified person.
5. To clean the luminaire use a soft damp cloth with soap or neutral detergent. Do not use alcohol or other solvents.

ADVERTENCIAS

1. Se recomienda que la instalación sea realizada por un profesional.
2. Desconectar la conexión a red antes de ser manipulada.
3. Si el cable flexible o cordón de esta luminaria está dañado, deberá sustituirse exclusivamente por el fabricante o su servicio técnico o una persona de cualificación equivalente con objeto de evitar cualquier riesgo.
4. La fuente de luz de esta luminaria debe reemplazarse únicamente por el fabricante , su servicio técnico o persona cualificada equivalente.
5. Para limpiar la luminaria utilizar un paño suave humedecido con agua y detergente neutro si fuera necesario. No utilizar alcohol u otros disolventes.

ATTENTION

1. Il est recommandé de faire exécuter l'installation par un professionnel.
2. Débranchez la connexion au réseau avant toute manipulation.
3. Si le câble flexible ou fil du luminaire est endommagé, il conviendra de faire appel au fabricant, à son service technique ou encore à une personne qualifiée pour le remplacer et éviter ainsi tout risque fâcheux.
4. La source de lumière contenue dans ce luminaire doit être remplacée uniquement par le fabricant ou son agent de maintenance, ou par une personne de qualification similaire.
5. Pour nettoyer le luminaire, nous vous recommandons d'utiliser un chiffon doux humidifié d'eau et de détergent neutre, le cas échéant. N'utilisez pas d'alcool ni d'autres types de dissolvants.

HINWEISE

1. Wir empfehlen, die Installation von einem Fachmann vornehmen zu lassen.
2. Unterbrechen Sie die Verbindung zum Netz vor Beginn der Arbeit.
3. Wird das Kabel der Leuchte beschädigt, darf dieses nur durch den Hersteller, dessen technischen Service, oder eine entsprechend qualifizierte Person ausgetauscht werden, um eventuelle Risiken zu vermeiden.
4. Die Lichtquelle dieses Geräts darf nur vom Hersteller oder einem Vertreter oder einer anderen qualifizierten Person ersetzt werden.
5. Zur Reinigung der Leuchte empfiehlt es sich, ein weiches Tuch zu verwenden und dieses, falls nötig, mit Wasser und einem neutralen Reiniger zu befeuchten. Alkohol oder Lösungsmittel sind zur Reinigung nicht geeignet.

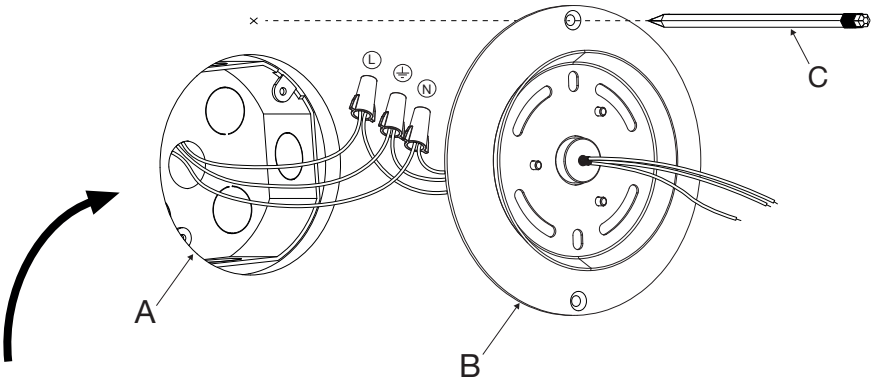

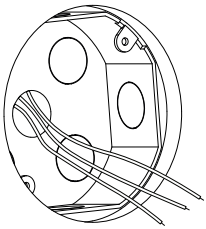

Fig. 1.2.

Fig. 1.3.

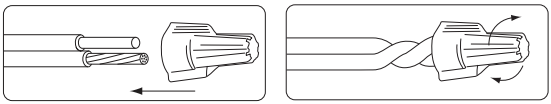

1.1. Turn off the power.
1.2. Route the cables through the jbox, as shown in figure 1.2.
1.3. Make the connections between the cables of part (A) and part (B) using the connectors, as shown in figure 1.3.
1.4. With a pencil (C), mark the positions of the holes.

1.1. Apagar la corriente.
1.2. Pasar los cables por la jbox, tal y como se muestra en la fig 1.2.
1.3. Realizar las conexiones entre los cables de la pieza (A) i la pieza (B) mediante los conectores tal y como se muestra en la figura 1.3..
1.4. Con un lápiz (C), marcar la posición de los agujeros.

1.1. Coupez le courant.
1.2. Faites passer les câbles à travers la boîte de jonction comme illustré sur la figure 1.2.
1.3. Effectuez les raccordements entre les câbles de la pièce (A) et ceux de la pièce (B) à l'aide des connecteurs comme illustré sur la figure 1.3.
1.4. Repérez la position des orifices à l'aide d'un crayon (C).

1.1. Stromzufuhr unterbrechen.
1.2. Kabel wie in Abb. 1.2 gezeigt durch die Verteilerdose führen.
1.3. Kabel von Teil (A) und Teil (B) mithilfe der Steckverbinder miteinander verdrahten, wie in Abb. 1.3. gezeigt.
1.4. Mit einem Bleistift (C) die Position der Löcher markieren.

Fig. 2.1.

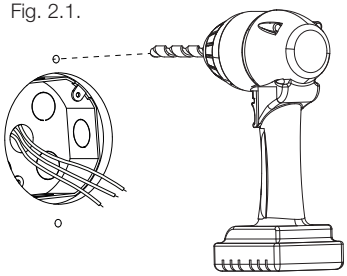

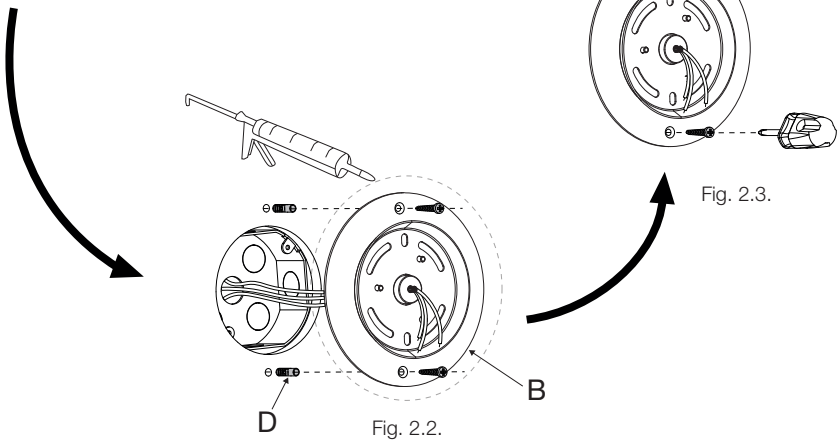

Fig. 2.2.

Fig. 2.3.

2.1. Make the holes in the wall using a drill.
2.2. Insert the plugs supplied (D) into the holes. Apply silicone between the edge of the part (B) and the wall.
2.3. Screw the piece (B) to the wall with the help of a screwdriver and the screws supplied.

2.1. Realizar los agujeros en la pared mediante la ayuda de un taladro.
2.2. Colocar los tacos (D) suministrados en los agujeros realizados previamente. Aplicar silicona entre el borde de la pieza (B) y la pared.
2.3. Atornillar la pieza (B) a la pared con la ayuda de un destornillador y los tornillos suministrados.

2.1. Percez les trous dans le mur à l'aide d'une perceuse.
2.2. Introduisez les chevilles (D) fournies dans les trous percés. Appliquez du silicone entre le bord de la pièce (B) et le mur.
2.3. Vissez la pièce (B) au mur à l'aide d'un tournevis et des vis fournies.

2.1. Mithilfe einer Bohrmaschine die Löcher in die Wand bohren.
2.2. Die mitgelieferten Dübel (D) in die zuvor gebohrten Löcher einsetzen. Silikon zwischen dem Rand von Teil (B) und der Wand auftragen.
2.3. Teil (B) mit einem Schraubenzieher und den mitgelieferten Schrauben an die Wand schrauben.

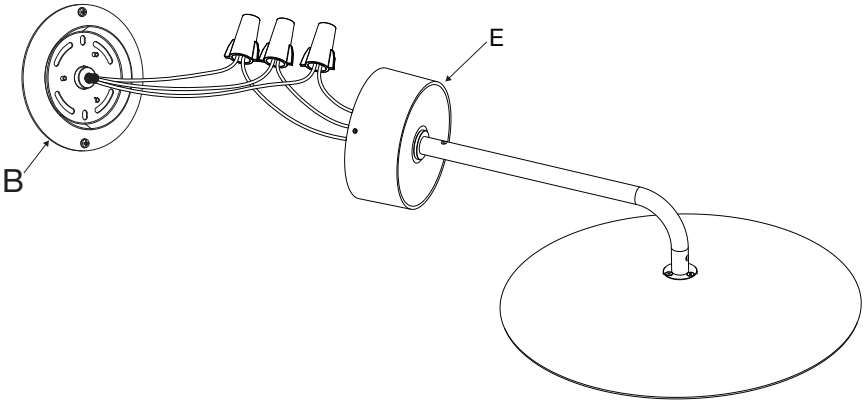

Fig. 3.1.

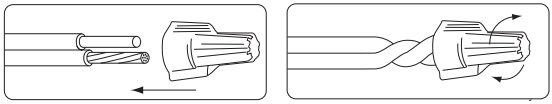

3. Connect the L (black), N (white) and ground (green) cables between the part (B) and the shade (E). Do it using the connectors as shown in Figure 3.1.

3. Realizar las conexiones de los cables L (negro), N (blanco) y ground (verde) entre la pieza (B) y la pantalla (E). Realizarlo con los conectores tal y como se muestra en la figura 3.1.

3. Effectuez les raccordements des câbles L (noir), N (blanc) et terre (vert) entre la pièce (B) et l'abat-jour (E). Pour ce faire, utilisez les connecteurs comme illustré sur la figure 3.1.

3. Die Drähte L (schwarz), N (weiß) und Erde (grün) zwischen Teil (B) und dem Schirm miteinander verbinden (E). Hierzu die Steckverbinder verwenden, wie in Abb. 3.1. gezeigt.

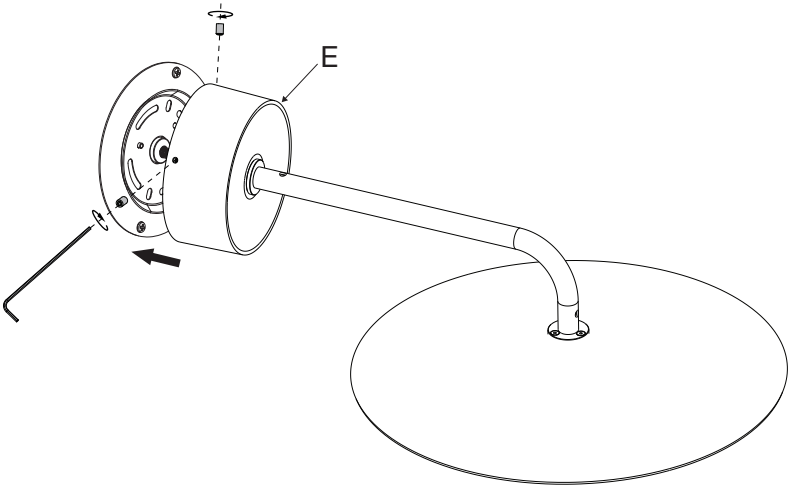

4. Attach the body (E) to the wall. Tighten the pins supplied with the Allen wrench.

4. Fijar el cuerpo (E) a la pared. Apretar las espigas suministradas con la llave allen.

4. Fixez le corps (E) au mur. Serrez les goujons fournis à l'aide de la clé Allen.

4. Leuchtenkörper an der Wand (E) befestigen. Die mitgelieferten Gewindestifte mit dem Inbusschlüssel festziehen.

Technical Data
Light fitting for outdoor use
Light source:
Ginger 32 A IP65
LED SMD 7.8W (included)

Datos Técnicos
Luminaria para uso exterior
Fuente de luz:
Ginger 32 A IP65
LED SMD 7.8W (incluido)

Données techniques
Luminaire pour usage extérieur.
Source lumineuse:
Ginger 32 A IP65
LED SMD 7.8W (inclus)

Technische Daten
Leuchte für den Außenbereich.
Lichtquelle:
Ginger 32 A IP65
LED SMD 7.8W (inbegriffen)

Suitable for wet locations



· This symbol on the product or its packaging indicates that it must not be treated as household waste. It should, in fact, be handed in at a recognised collection point for recycling electrical and electronic equipment. For more detailed information about the recycling of this product, please contact your local city office, your household waste disposal service or the shop where you purchased the product.
· Este símbolo en su equipo o embalaje indica que el presente producto no puede ser tratado como residuo doméstico normal, sino que debe entregarse en el correspondiente punto de recogida de equipos eléctricos y electrónicos. Para recibir información detallada sobre el reciclaje de este producto, por favor, contacte con su ayuntamiento, su punto de recogida más cercano o el distribuidor donde adquirió el producto.
· Le symbole représenté sur l'appareil ou l'emballage signifie que le produit ne peut être traité comme un déchet domestique normal, et doit par conséquent être déposé dans un point de collecte réservé aux appareils électriques et électroniques. Pour en savoir plus sur le recyclage de ce produit, veuillez vous adresser auprès de votre mairie, afin de connaître le point de collecte le plus proche, ou contacter le distributeur qui vous a vendu le produit.
· Dieses Symbol auf dem Produkt oder der Verpackung zeigt an, dass diese nicht als normaler Hausmüll behandelt werden dürfen, sondern den entsprechenden Stellen für Sondermüll zugeführt werden müssen. Für weitere Informationen zum Thema Sondermüll wenden Sie sich bitte an Ihre Stadtverwaltung, die nächste Annahmestelle oder den Händler, bei dem Sie das Produkt erworben haben.

Dimmable

marset

c UL us

* Under approval process.