Ginger 42 1-10V

Joan Gaspar

marset

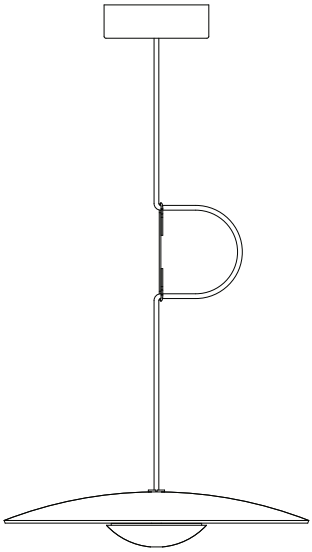

Instrucciones de montaje
Assembly Instructions
Instructions de montage
Montageanleitung

ADVERTENCIAS

1. Se recomienda que la instalación sea realizada por un profesional.
2. Desconectar la conexión a red antes de ser manipulada.
3. Si el cable flexible o cordón de esta luminaria está dañado, deberá sustituirse exclusivamente por el fabricante o su servicio técnico o una persona de cualificación equivalente con objeto de evitar cualquier riesgo.
4. La fuente de luz de esta luminaria debe reemplazarse únicamente por el fabricante , su servicio técnico o persona cualificada equivalente.
5. Para limpiar la luminaria utilizar un paño suave humedecido con agua y detergente neutro si fuera necesario. No utilizar alcohol u otros disolventes.
6. La fuente luminosa y sus mecanismos de control contenidos en esta luminaria sólo deben de ser reemplazadas por un profesional.

WARNING

1. It is recommended that a professional electrician be responsible for installing the light.
2. Disconnect power supply before installation.
3. If the wire or flexible cord is damaged,it must only be changed by the manufacturer, their Service Dept. or qualified personnel in order to avoid risk.
4. The light source contained in this luminaire shall only be replaced by the manufacturer or his service agent or a similar qualified person.
5. To clean the luminaire use a soft damp cloth with soap or neutral detergent. Do not use alcohol or other solvents.
6. The light source and control gear contained in this luminaire shall only be replaced by a qualified person.

ATTENTION

1. Il est recommandé de faire exécuter l'installation par un professionnel.
2. Débranchez la connexion au réseau avant toute manipulation.
3. Si le câble flexible ou fil du luminaire est endommagé, il conviendra de faire appel au fabricant, à son service technique ou encore à une personne qualifiée pour le remplacer et éviter ainsi tout risque fâcheux.
4. La source de lumière contenue dans ce luminaire doit être remplacée uniquement par le fabricant ou son agent de maintenance, ou par une personne de qualification similaire.
5. Pour nettoyer le luminaire, nous vous recommandons d'utiliser un chiffon doux humidifié d'eau et de détergent neutre, le cas échéant. N'utilisez pas d'alcool ni d'autres types de dissolvants.
6. La source lumineuse et ses mécanismes de contrôle contenus dans ce luminaire ne doivent être remplacés que par un professionnel.

HINWEISE

1. Wir empfehlen, die Installation von einem Fachmann vornehmen zu lassen.
2. Unterbrechen Sie die Verbindung zum Netz vor Beginn der Arbeit.
3. Wird das Kabel der Leuchte beschädigt, darf dieses nur durch den Hersteller, dessen technischen Service, oder eine entsprechend qualifizierte Person ausgetauscht werden, um eventuelle Risiken zu vermeiden.
4. Die Lichtquelle dieses Geräts darf nur vom Hersteller oder einem Vertreter oder einer anderen qualifizierten Person ersetzt werden.
5. Zur Reinigung der Leuchte empfiehlt es sich, ein weiches Tuch zu verwenden und dieses, falls nötig, mit Wasser und einem neutralen Reiniger zu befeuchten. Alkohol oder Lösungsmittel sind zur Reinigung nicht geeignet.
6. Das Leuchtmittel und die Kontrollmechanismen dieser Leuchte dürfen nur von einem Fachmann ausgetauscht werden.

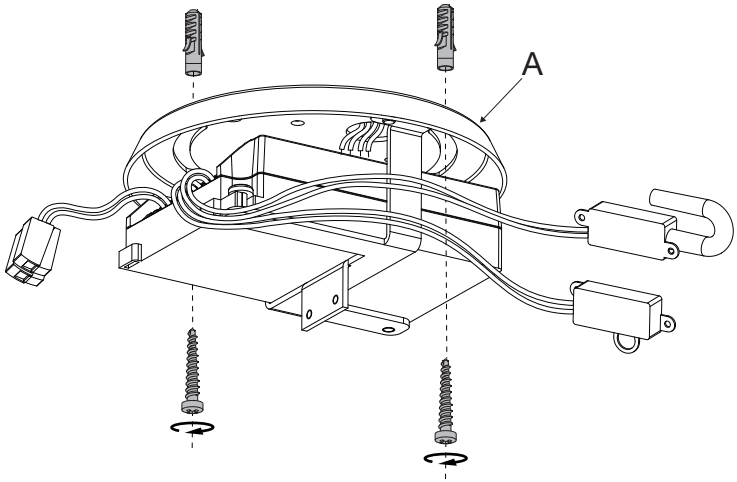

1. Fijar la placa (A) en el techo utilizando los tornillos y tacos suministrados, pasando los cables de red por el orificio.

1. Secure the plate (A) to the ceiling using the screws and wall plugs provided, feeding the network cables through the hole.

1. Fixez la plaque (A) au plafond à l'aide des vis et des chevilles fournies, en faisant passer les câbles réseau par l'orifice.

1. Befestigen Sie die Platte (A) mit den mitgelieferten Schrauben und Dübeln an der Decke und führen Sie die Netzwerkkabel durch die Öffnung.

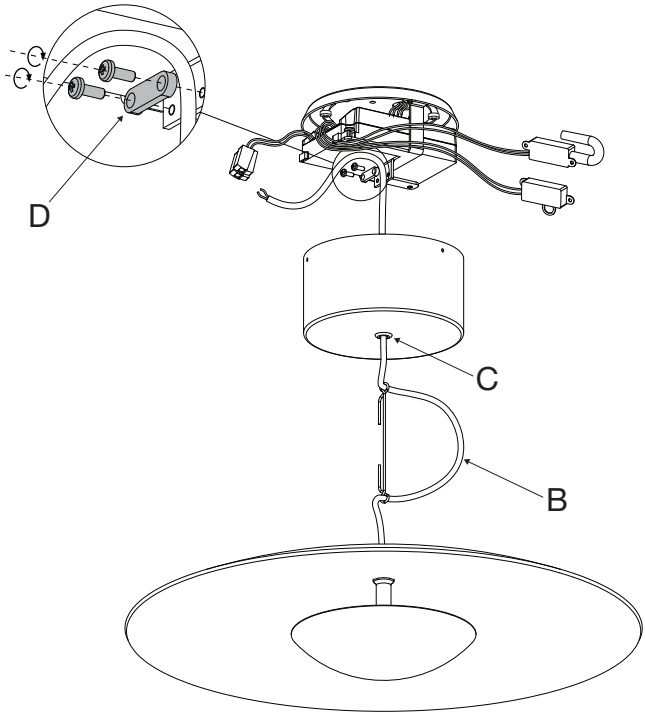

2.1. Pasar el cable eléctrico (B) a través del agujero del florón (C).
2.2. Suspender la lámpara. Pasar el cable eléctrico a través del prensacables (D). Asegurar el cable eléctrico apretando los tornillos del prensacables. Cortar el cable eléctrico sobrante utilizando unos alicates de corte.

2.1. Thread the power cable (B) through the hole in the finial (C).
2.2. Hang the lamp. Thread the power cable through the cable gland (D). Secure the power cable by tightening the screws on the cable gland. Cut off any excess power cable using wire cutters.

2.1. Faites passer le câble électrique (B) à travers l'orifice du rosace (C).
2.2. Suspendez la lampe. Faites passer le câble électrique à travers le serre-câble (D). Fixez le câble électrique en serrant les vis du serre-câble. Coupez l'excédent de câble à l'aide d'une pince coupante.

2.1. Führen Sie das Stromkabel (B) durch die Öffnung im Rosettenaufsatz (C).
2.2. Hängen Sie die Leuchte auf. Führen Sie das Stromkabel durch die Kabelklemme (D). Sichern Sie das Stromkabel, indem Sie die Schrauben der Kabelklemme festziehen. Schneiden Sie das überstehende Stromkabel mit einer Seitenschneidezange ab.

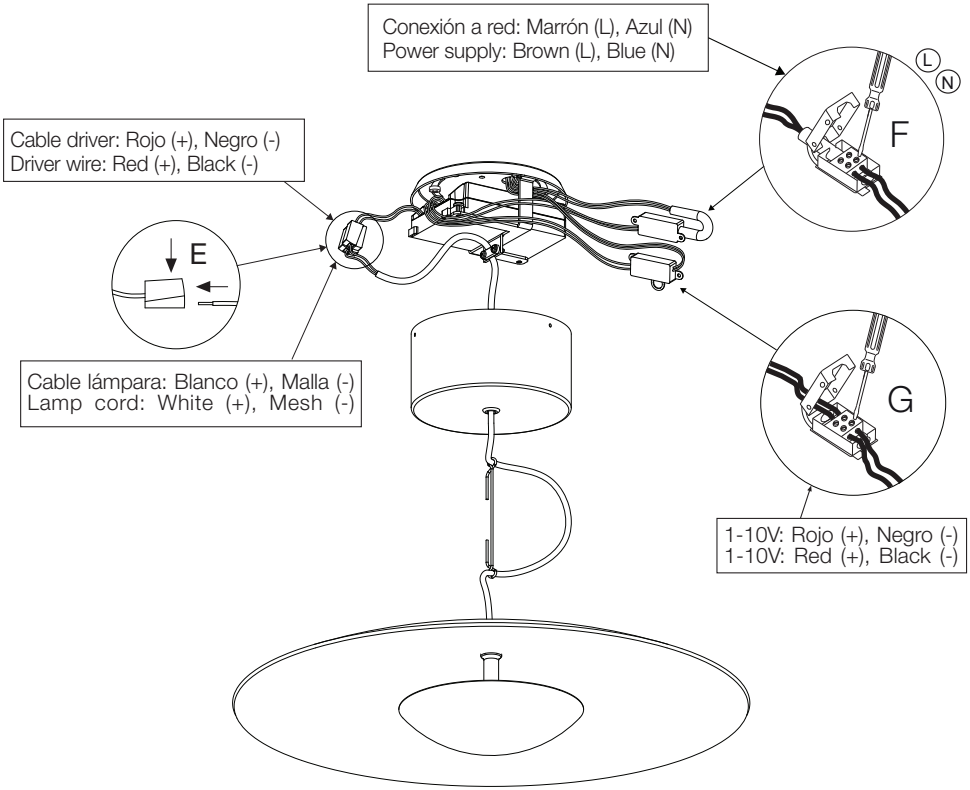

3. Realizar las conexiones eléctricas en los conectores (E) y en la caja de empalmes (F). Realizar las conexiones 1-10v en la caja de empalmes (G).

3. Make the electrical connections in the connectors (E) and in the junction strip (F). Make 1-10V connections in the junction strip (G).

3. Effectuez les connexions électriques dans les connecteurs (E) et dans la boîte de jonction (F). Effectuez les connexions 1-10v dans la boîte de jonction (G).

3. Nehmen Sie die elektrischen Anschlüsse in den Anschlüssen (E) und in der Anschlussdose (F) vor. Anschlüsse for 1-10V in der Anschlussdose herstellen (G).

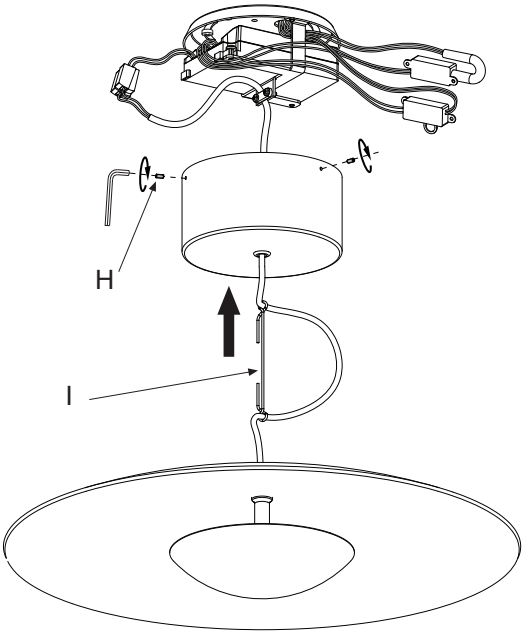

4.1. Fijar el florón apretando los tornillos (H).
4.2. Regular la altura de la luminaria mediante el elemento metálico (I).

4.1. Attach the ceiling rose by tightening the screws (H).
4.2. Adjust the height of the light by means of metallic regulator (I).

4.1. Fixez l'auvent à l'aide des vis fournies (H).
4.2. Réglez la hauteur du luminaire à l'aide de l'élément métallique (I).

4.1. Befestigen Sie die Rosette mit den mitgelieferten Schrauben (H).
4.2. Regulieren Sie die Höhe der Beleuchtung mit dem Metallelement (I).

Nota
Las posibles arrugas de la superficie blanca interior de la pantalla son fruto del proceso de fabricación de ésta.

Note
The possible wrinkles of the shade's white inner surface are due to the manufacturing process of the fixture.

Remarque
Les rides possibles sur la surface intérieure blanche de l'écran sont le résultat du processus de fabrication de celui-ci.

Hinweis
Die eventuellen Falten auf der weißen Oberfläche im Inneren der Lampe sind das Resultat des Fabrikationsprozesses.

Datos Técnicos
Luminaria para uso interior
Lámpara a utilizar:
Ginger 42 1-10V
LED SMD 20,9W (incluido) - PF:0,9

Technical Data
Light fitting for indoor use only
Bulb to be used:
Ginger 42 1-10V
LED SMD 20,9W (included) - PF:0,9

Données techniques
Luminaire intérieur.
Ampoule :
Ginger 42 1-10V
LED SMD 20,9W (inclus) - PF:0,9

Technische Daten
Leuchte für den Innenraum.
Empfohlenes Leuchtmittel:
Ginger 42 1-10V
LED SMD 20,9W (inbegriffen) - PF:0,9

· Aislamiento básico más aislamiento reforzado. Toma de tierra: excluida.
· Basic insulation plus second insulation or both replaced by reinforced insulation. Earthing: excluded.
· Isolation de base + isolation renforcée. Prise de terre: exclue.
· Grundisolierung plus verstärkte Isolierung. Erdung: Exklusive.

· Este símbolo en su equipo o embalaje indica que el presente producto no puede ser tratado como residuo doméstico normal, sino que debe entregarse en el correspondiente punto de recogida de equipos eléctricos y electrónicos. Para recibir información detallada sobre el reciclaje de este producto, por favor, contacte con su ayuntamiento, su punto de recogida más cercano o el distribuidor donde adquirió el producto.
· This symbol on the product or its packaging indicates that it must not be treated as household waste. It should, in fact, be handed in at a recognised collection point for recycling electrical and electronic equipment. For more detailed information about the recycling of this product, please contact your local city office, your household waste disposal service or the shop where you purchased the product.
· Le symbole représenté sur l'appareil ou l'emballage signifie que le produit ne peut être traité comme un déchet domestique normal, et doit par conséquent être déposé dans un point de collecte réservé aux appareils électriques et électroniques. Pour en savoir plus sur le recyclage de ce produit, veuillez vous adresser auprès de votre mairie, afin de connaître le point de collecte le plus proche, ou contacter le distributeur qui vous a vendu le produit.
· Dieses Symbol auf dem Produkt oder der Verpackung zeigt an, dass diese nicht als normaler Hausmüll behandelt werden dürfen, sondern den entsprechenden Stellen für Sondermüll zugeführt werden müssen. Für weitere Informationen zum Thema Sondermüll wenden Sie sich bitte an Ihre Stadtverwaltung, die nächste Annahmestelle oder den Händler, bei dem Sie das Produkt erworben haben.

Dimmable 1-10V

Este producto contiene una fuente luminosa de la clase de eficiencia energética E
This product contains a light source of energy efficiency class E
Ce produit contient une source lumineuse de classe d'efficacité énergétique E
Dieses Produkt enthält eine Lichtquelle der Energieeffizienzklasse E

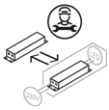

marset CE