Ginger 32 / 42 / 60 RSC

Joan Gaspar

marset

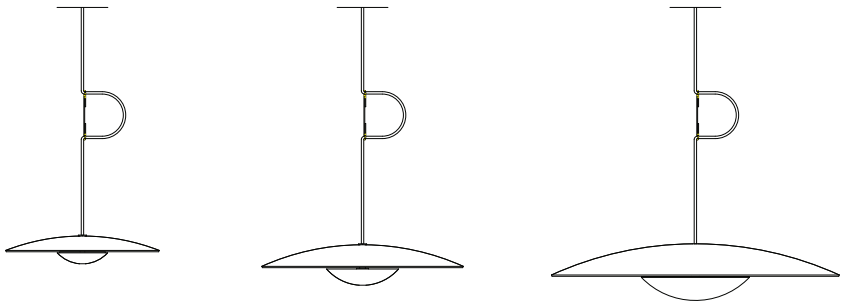

Instrucciones de montaje
Assembly Instructions
Instructions de montage
Montageanleitung

ADVERTENCIAS

1. Se recomienda que la instalación sea realizada por un profesional.
2. Desconectar la conexión a red antes de ser manipulada.
3. Si el cable flexible o cordón de esta luminaria está dañado, deberá sustituirse exclusivamente por el fabricante o su servicio técnico o una persona de cualificación equivalente con objeto de evitar cualquier riesgo.
4. La fuente de luz de esta luminaria debe reemplazarse únicamente por el fabricante , su servicio técnico o persona cualificada equivalente.
5. Para limpiar la luminaria utilizar un paño suave humedecido con agua y detergente neutro si fuera necesario. No utilizar alcohol u otros disolventes.

WARNING

1. It is recommended that a professional electrician be responsible for installing the light.
2. Disconnect power supply before installation.
3. If the wire or flexible cord is damaged,it must only be changed by the manufacturer, their Service Dept. or qualified personnel in order to avoid risk.
4. The light source contained in this luminaire shall only be replaced by the manufacturer or his service agent or a similar qualified person.
5. To clean the luminaire use a soft damp cloth with soap or neutral detergent. Do not use alcohol or other solvents.

ATTENTION

1. Il est recommandé de faire exécuter l'installation par un professionnel.
2. Débranchez la connexion au réseau avant toute manipulation.
3. Si le câble flexible ou fil du luminaire est endommagé, il conviendra de faire appel au fabricant, à son service technique ou encore à une personne qualifiée pour le remplacer et éviter ainsi tout risque fâcheux.
4. La source de lumière contenue dans ce luminaire doit être remplacée uniquement par le fabricant ou son agent de maintenance, ou par une personne de qualification similaire.
5. Pour nettoyer le luminaire, nous vous recommandons d'utiliser un chiffon doux humidifié d'eau et de détergent neutre, le cas échéant. N'utilisez pas d'alcool ni d'autres types de dissolvants.

HINWEISE

1. Wir empfehlen, die Installation von einem Fachmann vornehmen zu lassen.
2. Unterbrechen Sie die Verbindung zum Netz vor Beginn der Arbeit.
3. Wird das Kabel der Leuchte beschädigt, darf dieses nur durch den Hersteller, dessen technischen Service, oder eine entsprechend qualifizierte Person ausgetauscht werden, um eventuelle Risiken zu vermeiden.
4. Die Lichtquelle dieses Geräts darf nur vom Hersteller oder einem Vertreter oder einer anderen qualifizierten Person ersetzt werden.
5. Zur Reinigung der Leuchte empfiehlt es sich, ein weiches Tuch zu verwenden und dieses, falls nötig, mit Wasser und einem neutralen Reiniger zu befeuchten. Alkohol oder Lösungsmittel sind zur Reinigung nicht geeignet.

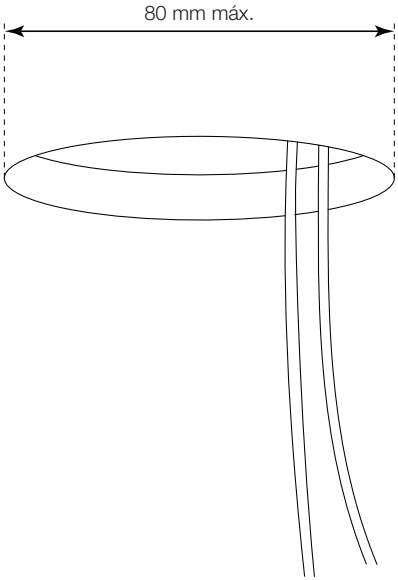

1. Realizar un agujero en el falso techo (diámetro máximo 80mm) y hacer pasar el cable de red.

1. Make a hole in the false ceiling (maximum diameter 80mm) and pass the power cable.

1. Percer un trou dans le faux plafond (diamètre maximal de 80 mm) et y faire passer le câble réseau.

1. Bohren Sie ein Loch in die Zwischendecke (maximaler Durchmesser 80mm) und führen Sie das Netzkabel hindurch.

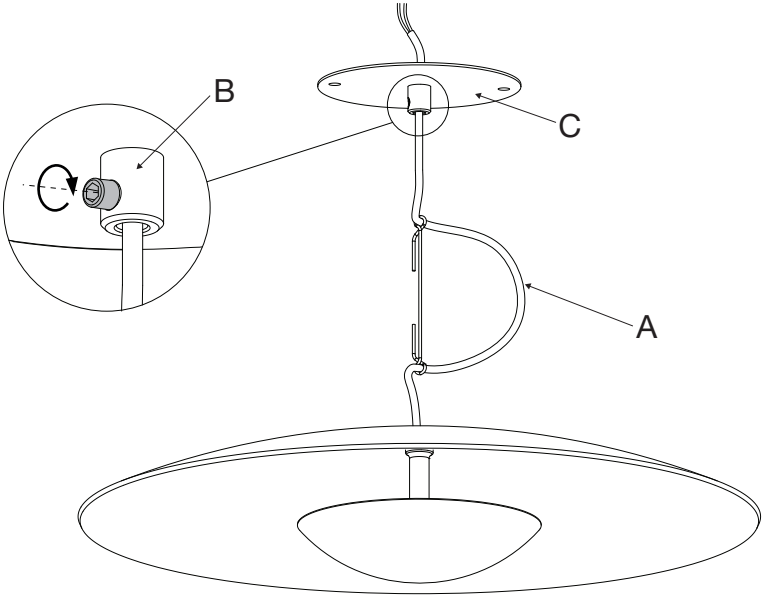

2.1. Pasar el cable eléctrico (A) a través del prensacables (B) de la placa (C).
2.2. Atornillar el prensacables.

2.1. Pass the electric cable (A) through the wire clamp (B) in the ceiling plate (C).
2.2. Tighten the wire clamp.

2.1. Faire passer le câble électrique (A) à travers le serre-câble (B) de la plaque (C).
2.2. Visser le serre-câble

2.1. Führen Sie das Elektrokabel (A) durch die Kabelklemme (B) an der Scheibe (C).
2.2. Schrauben Sie die Kabelklemme fest.

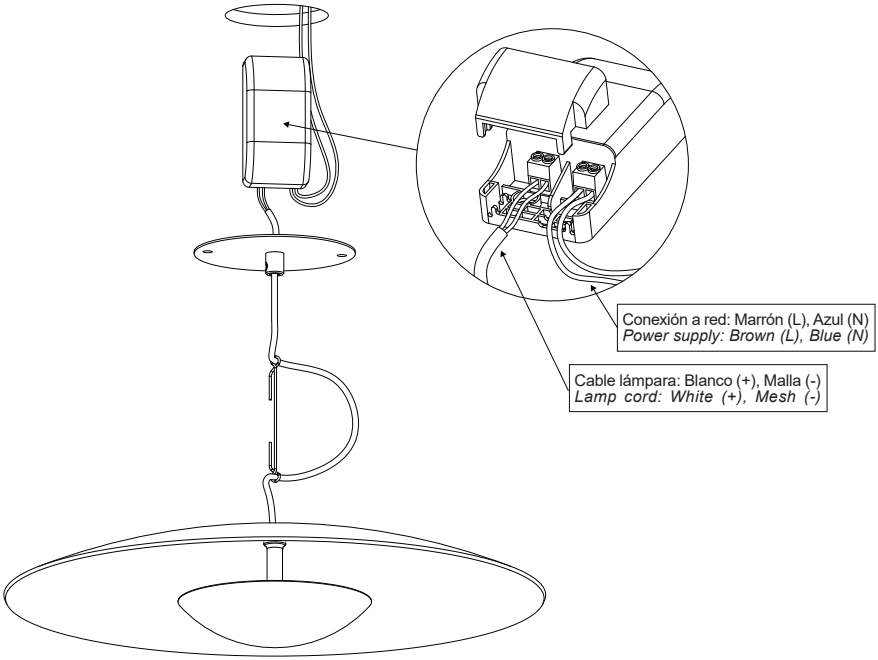

3. Realizar las conexiones eléctricas en el driver.

3. Make the electrical connections in the transformer box.

3. Effectuez les raccords électriques dans le connecteur.

3. Die elektrischen Anschlüsse im Driver herstellen.

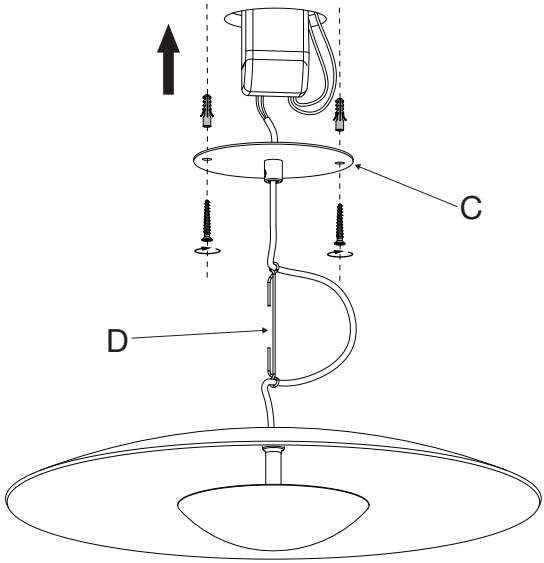

4.1. Fijar la placa (C) en el falso techo utilizando los tornillos y tacos suministrados.
4.2. Regular la altura de la luminaria mediante el elemento metálico (D).

4.1. Fix ceiling plate (C) to the false ceiling by means of the screws and plugs provided.
4.2. Adjust the height of the light by means of metallic regulator (D).

4.1. Fixer la plaque (C) au faux plafond à l'aide des vis et des chevilles fournies.

4.2. Réglez la hauteur du luminaire à l'aide de l'élément métallique (D).

4.1. Befestigen Sie die Scheibe (C) mit Hilfe der Schrauben und Dübel an der Zwischendecke.

4.2. Regulieren Sie die Höhe der Beleuchtung mit dem Metallelement (D).

Nota
Las posibles arrugas de la superficie blanca interior de la pantalla son fruto del proceso de fabricación de ésta.

Note
The possible wrinkles of the shade's white inner surface are due to the manufacturing process of the fixture.

Remarque
Les rides possibles sur la surface intérieure blanche de l'écran sont le résultat du processus de fabrication de celui-ci.

Hinweis
Die eventuellen Falten auf der weißen Oberfläche im Inneren der Lampe sind das Resultat des Fabrikationsprozesses.

Datos Técnicos
Luminaria para uso interior
Lámpara a utilizar:
Ginger 32 RSC
LED SMD 10,9W (incluido) - PF:0,89
Ginger 42 RSC
LED SMD 19,7W (incluido) - PF:0,96
Ginger 60 RSC
LED SMD 26,1W (incluido) - PF:0,94

Technical Data
Light fitting for indoor use only
Bulb to be used:
Ginger 32 RSC
LED SMD 10,9W (included) - PF:0,89
Ginger 42 RSC
LED SMD 19,7W (included) - PF:0,96
Ginger 60 RSC
LED SMD 26,1W (incluided) - PF:0,94

Données techniques
Luminaire intérieur.
Ampoule :
Ginger 32 RSC
LED SMD 10,9W (inclus) - PF:0,89
Ginger 42 RSC
LED SMD 19,7W (inclus) - PF:0,96
Ginger 60 RSC
LED SMD 26,1W (inclus) - PF:0,94

Technische Daten
Leuchte für den Innenraum.
Empfohlenes Leuchtmittel:
Ginger 32 RSC
LED SMD 10,9W (inbegriffen) - PF:0,89
Ginger 42 RSC
LED SMD 19,7W (inbegrifen) - PF:0,96
Ginger 60 RSC
LED SMD 26,1W (inbegriffen) - PF:0,94

· Aislamiento básico más aislamiento reforzado. Toma de tierra: excluida.
· Basic insulation plus second insulation or both replaced by reinforced insulation. Earthing: excluded.
· Isolation de base + isolation renforcée. Prise de terre : exclue.
· Grundisolierung plus verstärkte Isolierung. Erdung: Exklusive.

· Este símbolo en su equipo o embalaje indica que el presente producto no puede ser tratado como residuo doméstico normal, sino que debe entregarse en el correspondiente punto de recogida de equipos eléctricos y electrónicos. Para recibir información detallada sobre el reciclaje de este producto, por favor, contacte con su ayuntamiento, su punto de recogida más cercano o el distribuidor donde adquirió el producto.
· This symbol on the product or its packaging indicates that it must not be treated as household waste. It should, in fact, be handed in at a recognised collection point for recycling electrical and electronic equipment. For more detailed information about the recycling of this product, please contact your local city office, your household waste disposal service or the shop where you purchased the product.
· Le symbole représenté sur l'appareil ou l'emballage signifie que le produit ne peut être traité comme un déchet domestique normal, et doit par conséquent être déposé dans un point de collecte réservé aux appareils électriques et électroniques. Pour en savoir plus sur le recyclage de ce produit, veuillez vous adresser auprès de votre mairie, afin de connaître le point de collecte le plus proche, ou contacter le distributeur qui vous a vendu le produit.
· Dieses Symbol auf dem Produkt oder der Verpackung zeigt an, dass diese nicht als normaler Hausmüll behandelt werden dürfen, sondern den entsprechenden Stellen für Sondermüll zugeführt werden müssen. Für weitere Informationen zum Thema Sondermüll wenden Sie sich bitte an Ihre Stadtverwaltung, die nächste Annahmestelle oder den Händler, bei dem Sie das Produkt erworben haben.

Dimmable

· Regulación con dispositivo de corte al inicio o al final de fase (Triac).
· Phase cut dimmer leading and trailing edge (Triac).
· Régulation avec dispositif de coupe au début ou à la fin de la phase (Triac).
· Einstellung mit Schneidevorrichtung am Anfang oder Ende der Phase (Triac).

230 V - 50 Hz
Este producto contiene una fuente luminosa de la clase de eficiencia energética E
This product contains a light source of energy efficiency class E
Ce produit contient une source lumineuse de classe d'efficacité énergétique E
Dieses Produkt enthält eine Lichtquelle der Energieeffizienzklasse E

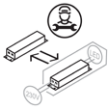

marset CE