Santorini A fixed stem

Sputnik estudio

marset

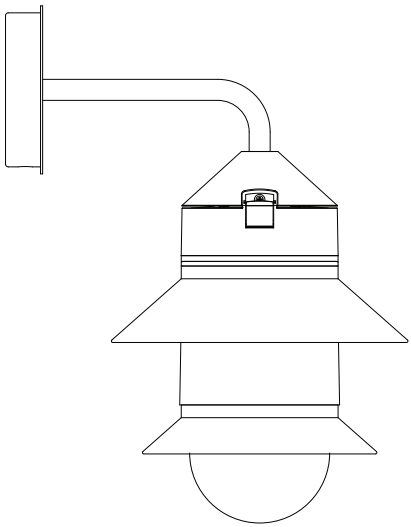

Instrucciones de montaje
Assembly Instructions
Instructions de montage
Montageanleitung

ADVERTENCIAS

1. Se recomienda que la instalación sea realizada por un profesional.
2. Desconectar la conexión a red antes de ser manipulada y realizar el cambio de bombilla sólo cuando esta se haya enfriado.
3. Si el cable flexible o cordón de esta luminaria está dañado, deberá sustituirse exclusivamente por el fabricante o su servicio técnico o una persona de cualificación equivalente con objeto de evitar cualquier riesgo.
4. Para limpiar la luminaria utilizar un paño suave humedecido con agua y detergente neutro si fuera necesario. No utilizar alcohol u otros disolventes.

WARNING

1. It is recommended that a professional electrician be responsible for installing the light.
2. Disconnect power supply before installation and change the bulb only when cold.
3. If the wire or flexible cord is damaged,it must only be changed by the manufacturer, their Service Dept. or qualified personnel in order to avoid risk.
4. To clean the luminaire use a soft damp cloth with soap or neutral detergent. Do not use alcohol or other solvents.

ATTENTION

1. Il est recommandé de faire exécuter l'installation par un professionnel.
2. Débranchez la connexion au réseau avant toute manipulation et ne changez l'ampoule que lorsqu'elle a refroidi (dans le cas où le système comporte une ampoule).
3. Si le câble flexible ou fil du luminaire est endommagé, il conviendra de faire appel au fabricant, à son service technique ou encore à une personne qualifiée pour le remplacer et éviter ainsi tout risque fâcheux.
4. Pour nettoyer le luminaire, nous vous recommandons d'utiliser un chiffon doux humidifié d'eau et de détergent neutre, le cas échéant. N'utilisez pas d'alcool ni d'autres types de dissolvants.

HINWEISE

1. Wir empfehlen, die Installation von einem Fachmann vornehmen zu lassen.
2. Unterbrechen Sie die Verbindung zum Netz vor Beginn der Arbeit, und tauschen sie die Glühbirne nur aus, wenn diese abgekühlt ist (falls eine Glühbirne vorhanden ist).
3. Wird das Kabel der Leuchte beschädigt, darf dieses nur durch den Hersteller, dessen technischen Service, oder eine entsprechend qualifizierte Person ausgetauscht werden, um eventuelle Risiken zu vermeiden.
4. Zur Reinigung der Leuchte empfiehlt es sich, ein weiches Tuch zu verwenden und dieses, falls nötig, mit Wasser und einem neutralen Reiniger zu befeuchten. Alkohol oder Lösungsmittel sind zur Reinigung nicht geeignet.net.

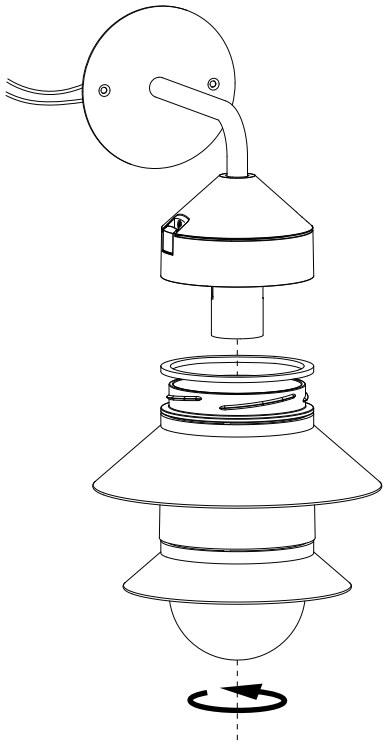

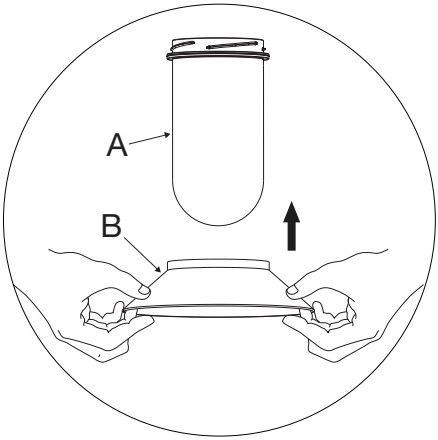

1.1. Desenroscar el cristal (A).
1.2. Colocar las pantallas de plástico (B) en la posición deseada. Para facilitar su posicionamiento, humedecer el cristal con un trapo húmedo.

1.1. Unscrew the glass (A).
1.2. Position the plastic shades (B) to complete your own motif. To facilitate this, moisten the glass with a damp cloth.

1.1. Dévissez le verre (A).
1.2. Placez les écrans en plastique (B) dans la position souhaitée. Pour faciliter le positionnement, humidifiez le verre avec un chiffon humide.

1.1. Das Glas abschrauben (A).
1.2. Die Kunststoffschirme (B) in der gewünschten Position einsetzen. Um das Positionieren zu erleichtern, das Glas mit einem feuchten Lappen anfeuchten.

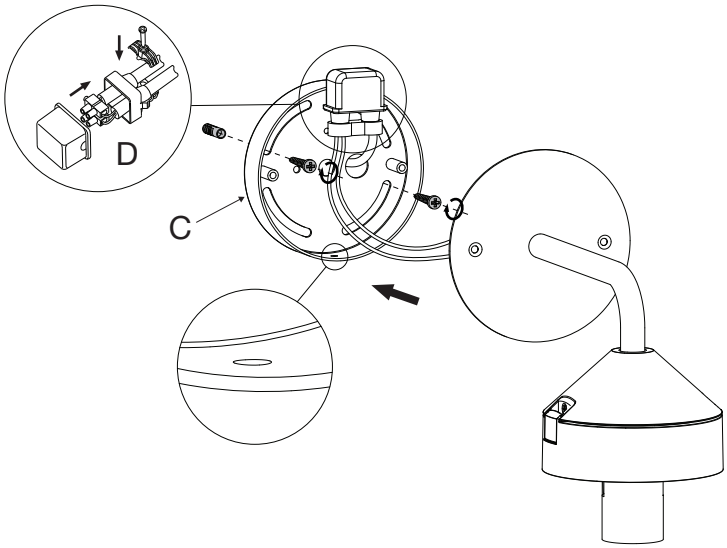

ATENCIÓN! El agujero de desagüe tiene que quedar posicionado en la parte inferior.
WARNING! The drainage hole must always be on the bottom.
ATTENTION ! Le trou de vidange doit être positionné dans la partie inférieure.
ACHTUNG! Die Entwässerungsöffnung muss im unteren Teil positioniert sein.

2.1. Fijar el soporte (C) en la pared mediante los tornillos y tacos suministrados pasando los cables de red por el orificio.
2.2. Realizar las conexiones eléctricas en la caja de empalmes (D).

2.1. Fix the wall plate (C) using the plugs and screws provided, having passed the mains cable through the round hole.
2.2. Connect the wiring in the juction box (D).

2.1. Fixez le support (C) au mur à l'aide des vis et des chevilles fournies, en faisant passer les câbles du réseau par le trou.
2.2. Effectuez les connexions électriques dans la boîte de jonction (D).

2.1. Stromkabel durch die Öffnung führen und Halterung (C) mit den mitgelieferten Schrauben und Dübeln an der Wand befestigen.
2.2. Nehmen Sie die elektrischen Anschlüsse an der Anschlussdose (D) vor.

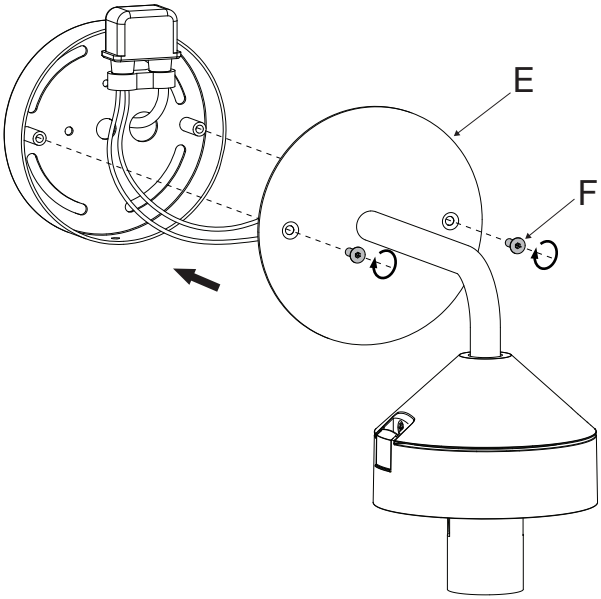

3. Fijar el conjunto (E) mediante los tornillos (F) suministrados.

3. Attach the ceiling lamp (E) by means of the small screws (F).

3. Fixez l'ensemble (E) à l'aide des vis fournies (F).

3. Befestigen das Set (E) mit den mitgelieferten Schrauben (F).

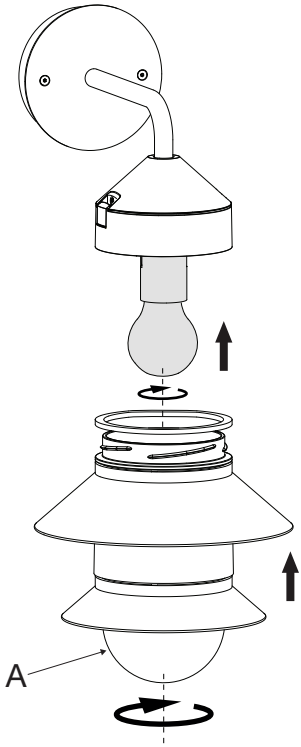

4. Colocar la bombilla recomendada y roscar el cristal (A).

4. Insert an approved bulb and screw the glass in place.

4. Placez l'ampoule recommandée et enroulez le verre.

4. Setzen Sie die empfohlene Glühbirne ein und Das Glas aufschrauben.

ALGUNAS CONFIGURACIONES /
SOME DESIGN ALTERNATIVES

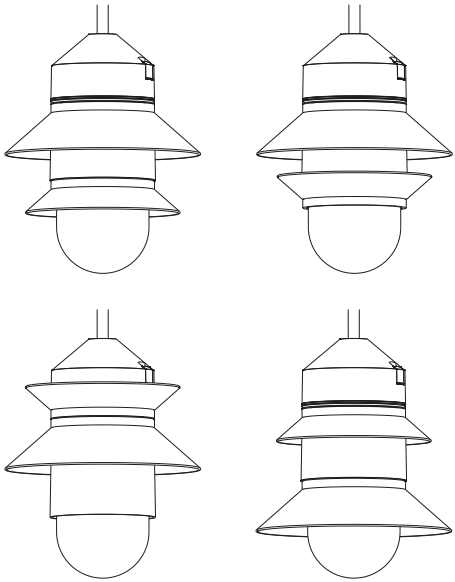

Datos Técnicos
Luminaria para uso exterior
Factor de Potencia: 1
Lámpara a utilizar:
Santorini A Fixed Stem
E27 LED Standard 8W

Technical Data
Light fitting for outdoor use only
Power Factor: 1
Bulb to be used:
Santorini A Fixed Stem
E27 LED Standard 8W

Données techniques
Luminaire pour usage extérieur.
Facteur de puissance: 1
Ampoule:
Santorini A Fixed Stem
E27 LED Standard 8W

Technische Daten
Leuchte für den Außenbereich.
Leistungsfaktor: 1
Empfohlenes Leuchtmittel:
Santorini A Fixed Stem
E27 LED Standard 8W

· Aislamiento básico más aislamiento reforzado. Toma de tierra: excluida.
· Basic insulation plus second insulation or both replaced by reinforced insulation. Earthing: excluded.
· Isolation de base + isolation renforcée. Prise de terre : exclue.
· Grundisolierung plus verstärkte Isolierung. Erdung: Exklusive.

· Este símbolo en su equipo o embalaje indica que el presente producto no puede ser tratado como residuo doméstico normal, sino que debe entregarse en el correspondiente punto de recogida de equipos eléctricos y electrónicos. Para recibir información detallada sobre el reciclaje de este producto, por favor, contacte con su ayuntamiento, su punto de recogida más cercano o el distribuidor donde adquirió el producto.
· This symbol on the product or its packaging indicates that it must not be treated as household waste. It should, in fact, be handed in at a recognised collection point for recycling electrical and electronic equipment. For more detailed information about the recycling of this product, please contact your local city office, your household waste disposal service or the shop where you purchased the product.
· Le symbole représenté sur l'appareil ou l'emballage signifie que le produit ne peut être traité comme un déchet domestique normal, et doit par conséquent être déposé dans un point de collecte réservé aux appareils électriques et électroniques. Pour en savoir plus sur le recyclage de ce produit, veuillez vous adresser auprès de votre mairie, afin de connaître le point de collecte le plus proche, ou contacter le distributeur qui vous a vendu le produit.
· Dieses Symbol auf dem Produkt oder der Verpackung zeigt an, dass diese nicht als normaler Hausmüll behandelt werden dürfen, sondern den entsprechenden Stellen für Sondermüll zugeführt werden müssen. Für weitere Informationen zum Thema Sondermüll wenden Sie sich bitte an Ihre Stadtverwaltung, die nächste Annahmestelle oder den Händler, bei dem Sie das Produkt erworben haben.

230 V - 50 Hz

IP65

marset CE